Maxell
MP-WU9101BG

UNIT:mm[inch]

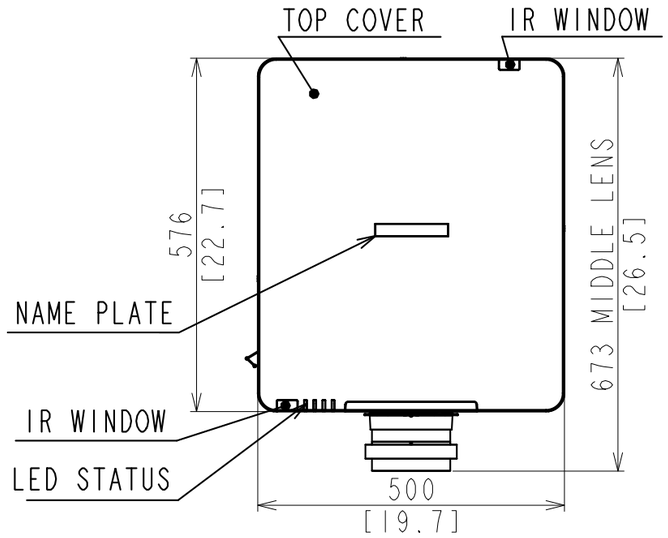

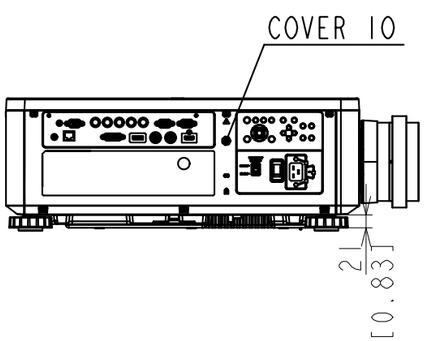

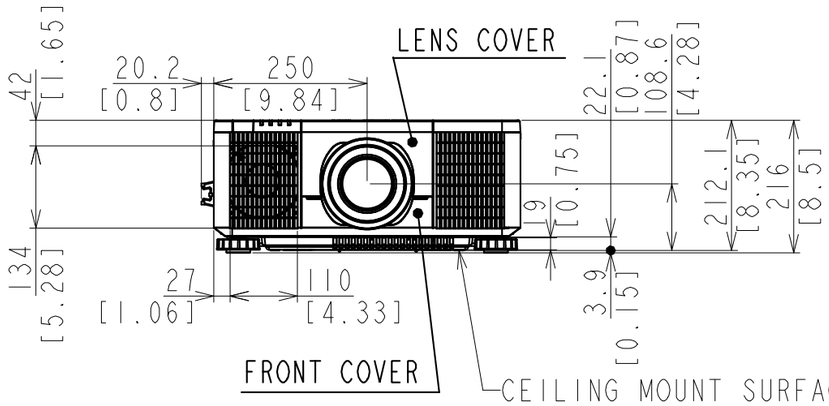

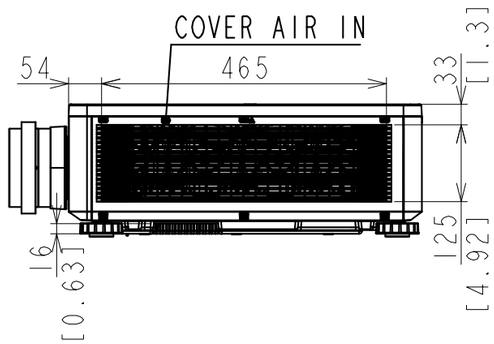

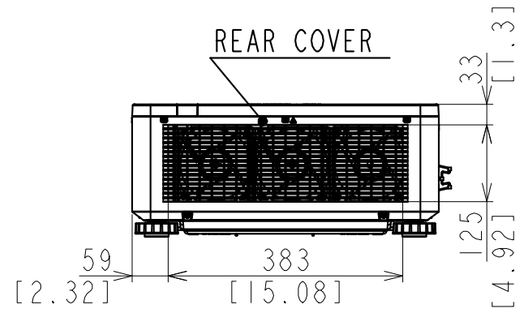

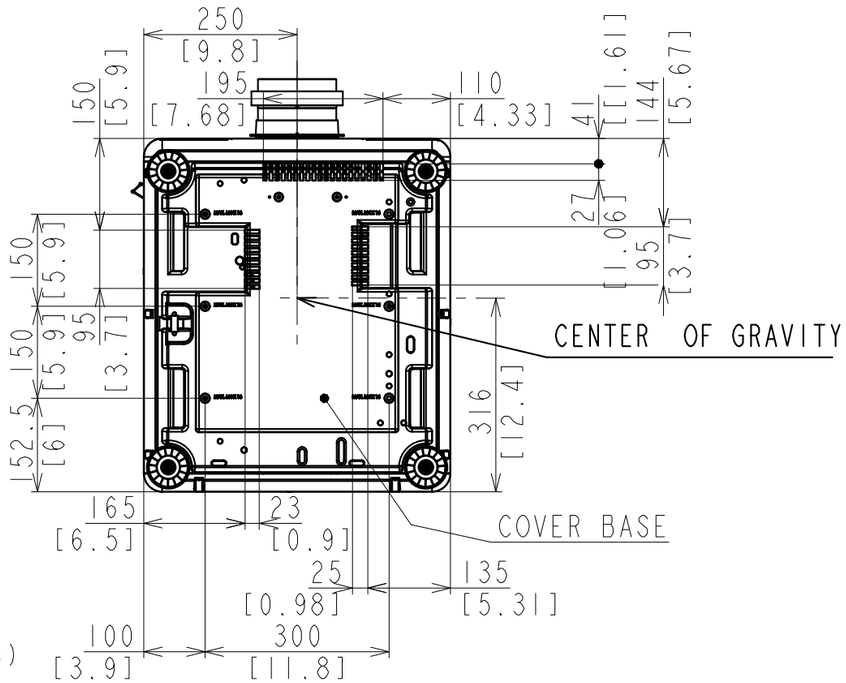

DD2_LP-WU9750_SEMI_LONG_LENS.DRW(DD3)
2019.02.21