投写映像の調整について（天井取り付け時の例）

調整の前に

プロジェクター本体取扱説明書を参考に電源を入れてください。
ズームレンズで投影サイズを仮決めしたうえで 1 ～ 3 の順序で角度調整を始めてください。

1. 映像がスクリーンの中心に投影される様に合わせ、左右角度調整ネジをしっかりと締めてください。

2. 映像がスクリーンに投影される様に合わせ、上下角度調整ネジとナットをしっかりと締めてください。

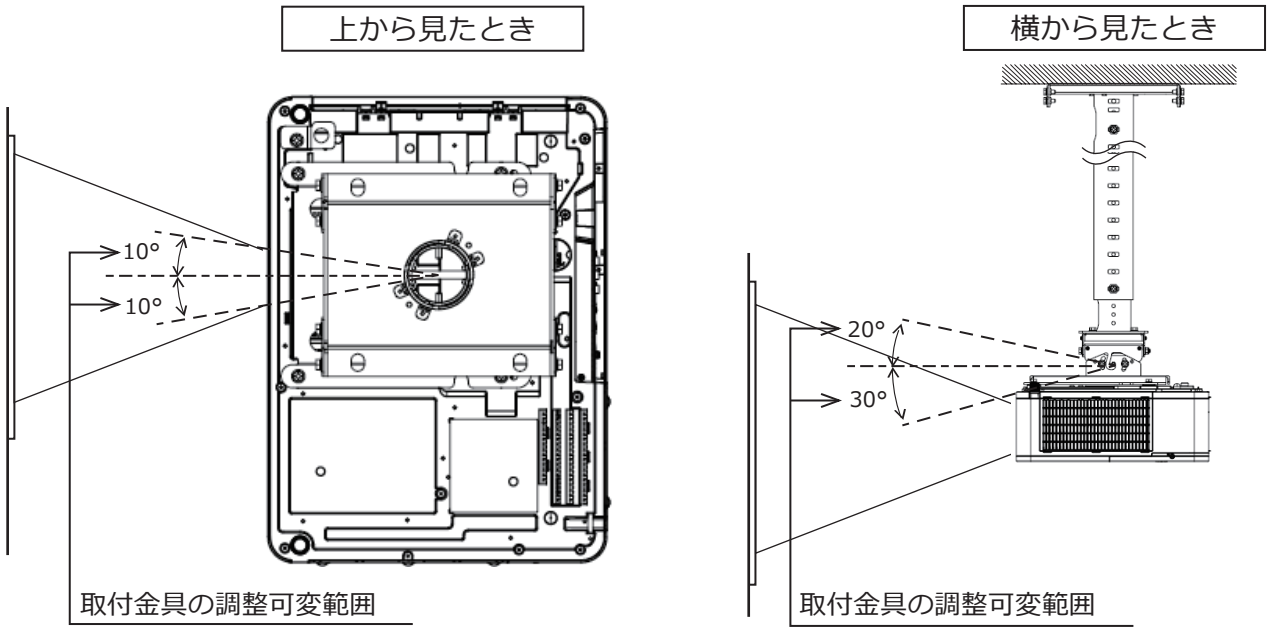

3. 映像がスクリーンに対して傾きなく投影される様に合わせ、傾き調整ネジをしっかりと締めてください。

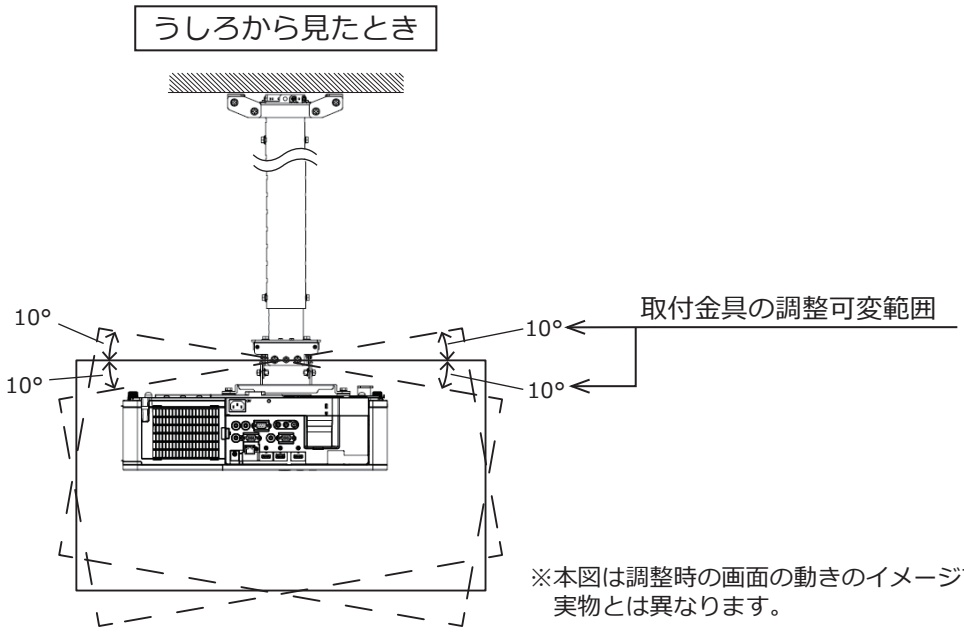

※本図は調整時の画面の動きのイメージで、実物とは異なります。

⚠ 警告

■天吊り金具およびブラケットの設置や取り付けの移動、角度の調整を行う際は、必ず販売店に依頼してください。
誤った設置や調整は、プロジェクターが落下してけがの原因になります。

設置寸法図

設置寸法図については、プロジェクターの取扱説明書をご覧ください。

取り付け図（天井取り付け時）

高天井：HAS-314H 併用

[単位 :mm]

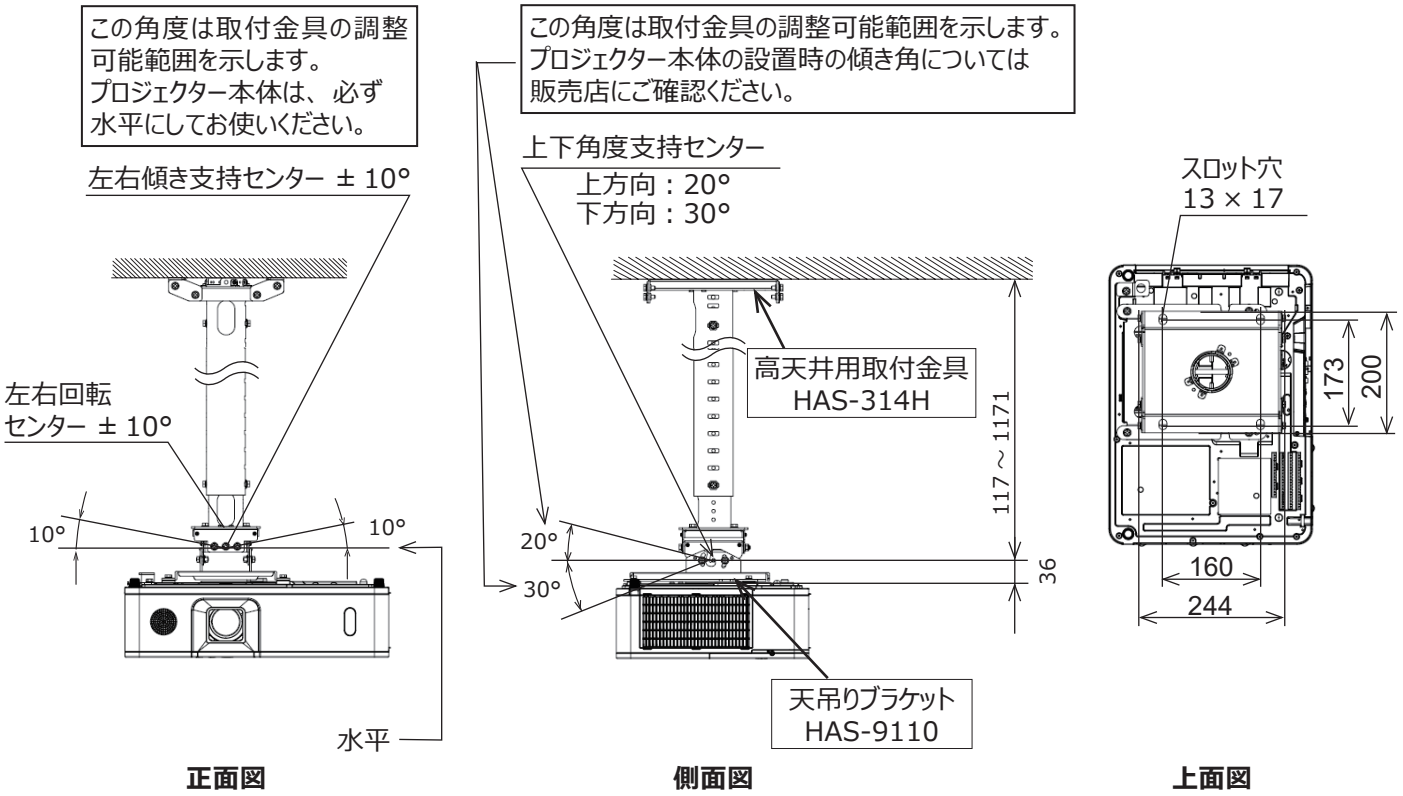

■天井への取り付け方法、取り付け施工例については高天井用取付金具 HAS-314H の取扱説明書をお読みの上、注意事項を守り正しく作業を行ってください。

■高天井用取付金具 HAS-314H を使用の場合には、振れ止めのワイヤーを張り、振れを防止する対策を行ってください。

対象機種

取り付け対象機種

	型式（形名）	質量	アスペクト	プロジェクターの外観
プロジェクター	MC-WX5505J (MC-WX5505)	約 6.8kg	16：10	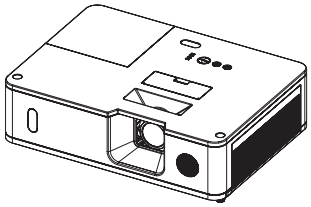
天吊りブラケット	HAS-9110	約 1.5kg	—	—